YANMAR

SCHIFFSDIESELMOTOREN

6LY2A-UTP / STP Baureihe

	6LY2A-UTP	6LY2A-STP
Konfiguration	4-stroke, vertical, water-cooled diesel engine	
Höchstleistung		* 324 kW (440 PS) @3300 U/min
	** 272 kW (370 PS) 3300 U/min	** 315 kW (427 PS) @3300 U/min
Hubraum	5.813 Liter	[354 cu in]
Bohrung x Hub	106 mm x 110 mm	[4.17 in x 4.33 in]
Zylinder	6 in Reihe	
Verbrennungssystem	Direkte Einspritzung	
Ansaugsystem	Aufgeladen durch Turbolader mit seewassergekühltem Ladeluftkühler	
Startersystem	Elektrisches Startersystem 12V - 3 kW	
Generator	12V - 80A	
Kühlsystem	Zweikreissystem mit Frischwasser- und Seewasserkühlung	
	Seewasserkühlung	
Schmierölsystem	Druckumlaufschmierung	
Drehrichtung [Kurbelwelle]	Gegen den Uhrzeigersinn vom Schwungrad aus gesehen	
Trockengewicht ohne Getriebe	535 kg	[1179 lbs]
Abgasnormen	EU: RCD	IMO Tier2
Motorfüße	Flexible, gummigelagerte Motorfüße	

HINWEIS:
Kraftstoff-Bedingungen: Dichte bei 15°C = 0,842 g/cm³; 1 kW = 1,3596 mhp = 1,3410 PS
* Kraftstofftemperatur 25°C am Einlass der Kraftstoff-Einspritzpumpe [ISO 3046-1]
** Kraftstofftemperatur 40°C am Einlass der Kraftstoff-Einspritzpumpe [ISO 8665]
Technische Daten gemäß ISO 8665: 2006/3046-1

DIMENSIONS

Rückansicht

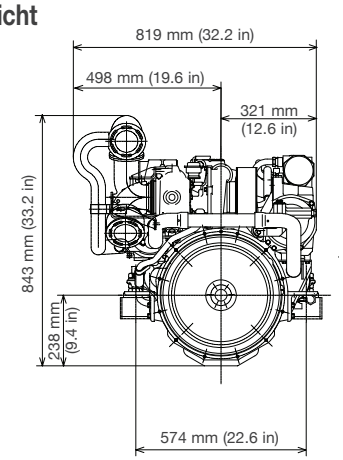

Seitenansicht rechts

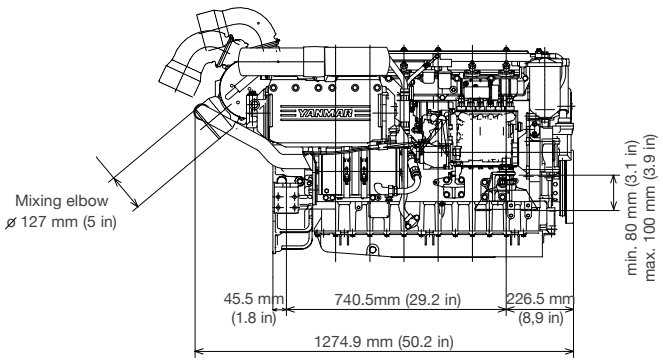

6LY2A-UTP / STP (Bobtail)

LEISTUNGS- UND VERBRAUCHSKURVEN

6LY2A-UTP

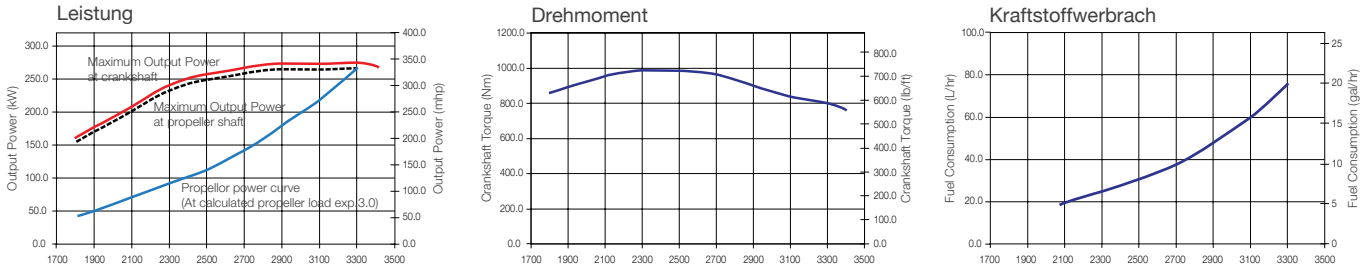

6LY2A-STP

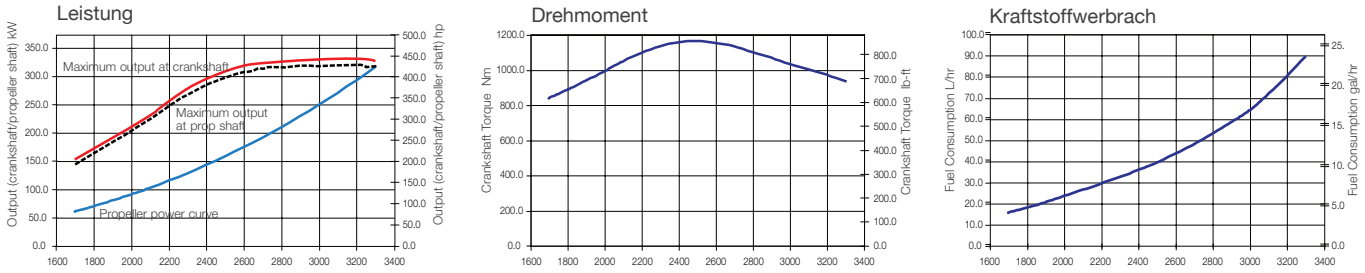

SCHIFFSGETRIEBE/ANTRIEB

Modell	**KMH60A**		
Kupplung	Mechanisch gesteuerte Lamellenkupplung		
Trockengewicht	58 kg		
Untersetzung [vorw./rückw.]	1.55/1.55	2.04/2.04	2.43/2.43
Propellerdrehzahl [vorw./rückw.]	2000/2000	1520/1520	1276/1276
Drehrichtung	Im Uhrzeigersinn und gegen den Uhrzeigersinn		
[Propellerwelle - vorw.]	Vom Heck aus gesehen		
Trockengewicht Motor und Getriebe/Antrieb	593 kg		
Länge Motor und Getriebe/Antrieb	1310 mm		

*Andere Schiffsgetriebe und Konfigurationen auf Anfrage erhältlich.
Mehr Informationen erhalten Sie bei Ihrem Händler vor Ort.

Following gears are available: ZF80A (down angle) reduction ratio: 1.567, 1.750, 1.962, 2.500
MG5050A (down angle) reduction ratio: 1.12, 1.26, 1.50, 1.80, 2.04, 2.50

INSTRUMENTENTAFELN

Neue Tafel Typ B

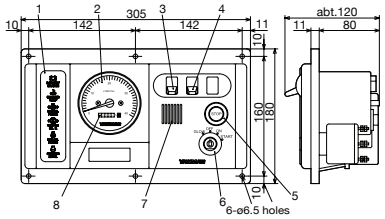

Neue Tafel Typ C

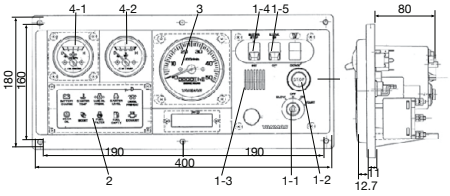

Neue Tafel Typ D

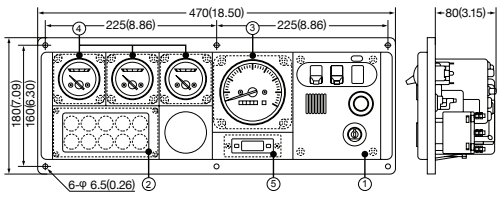

Funktion	
1-Schaltereinheit	**3-Tachometer mit Stunden**
1-1 Schlüsselschalter [Zündschloss]	**4-Submeter-Einheit**
1-2 Motorstoppschalter	4-1 Druckmesser Schmieröl
1-3 Alarmsummer [Kühlw. Temp., Schmieröldruck]	4-2 Temperaturmesser Kühlwasser
1-4 Alarmsummer Stoppschalter	4-3 Ladungsmesser [Turbo]
1-5 Beleuchtungsschalter für Messgeräte	**5-Quarzuhr**
2-Alarmlampen-Einheit	
2-1 Batterie wird nicht geladen	
2-2 Kühlwassertemperatur hoch	
2-3 Schmieröldruck niedrig	
2-4 Seewasserdurchfluss	
2-5 Kühlwasserniveau im Frischwassertank	
2-6 Ladedruck hoch	

ZUBEHÖR

Standard engine package
Standardmäßiges Motorpaket
- Sensoren für unterschiedliche Instrumententafeln
- Abgas-/Wassermischkrümmer [L-Typ]
- Generator 12V - 80A

Optionales Zubehör
- Flexible Befestigungen
- Kraftstoff-Wasser-Separator
- Steigleitung/Wassermischkrümmer [anstelle L-Krümmer]
- Sensor für VDO Instrumententafeln
- Analoge [neue B-Typ, neue C-Typ und neue D-Typ] Instrumententafeln
- Steuerköpfe
- Entleerpumpe Schmieröl
- Ölmessstab für die gegenüberliegende Seite

HINWEIS: Alle Daten können ohne Vorankündigung geändert werden. Text und Abbildungen sind nicht verbindlich.